Архівний відділ
Р-7641
20
55

Управління СБ
по Сумській області

Виправленное

ДЕЛО № 4953

Габриленко
Антона Яковлевича

Начато: 10 октября 1949 г.
Окончено: 16 июня 1955 г.

На 7 листах.

Архівний відділ
Сумської області
Р-7641
20
55

цилиндра, автоматически устанавливает необходимое, соответствующее этому объёму, сечение выпускного канала. В существующей конструкции воздухораспределителя наличие этого свойства ограничивается некоторой наибольшей предельной величиной объёма тормозного цилиндра. В случае превышения этой предельной величины объёма уравнительный золотник, смещаясь на величину, необходимую для получения соответствующего сечения выпускного канала, производит одновременно с этим сообщение золотниковой камеры с запасным резервуаром. Присоединение к объёму золотниковой камеры относительно весьма большого объёма запасного резервуара, давление в котором в процессе отпуска ниже давления в золотниковой камере, производит резкое замедление темпа нарастания давления в золотниковой камере и вследствие этого замедление процесса отпуска.

Целью предлагаемого изобретения является устранение этого недостатка в работе воздухораспределителя и распространение свойства независимости времени отпуска от объёма тормозного цилиндра также на случай цилиндра с объёмом, превышающим максимальный объём, предусмотренный расчётом по отношению к сечению выпускных каналов. Это достигается тем, что на трубе 8, сообщающей воздухораспределитель с тормозным цилиндром, помещается составляющее предмет изобретения приспособление, заключающее в себе выпускной клапан 4, открывающий в процессе отпуска атмосферное отверстие 7, при любом объёме тормозного цилиндра достаточное для производства отпуска без необходимости чрезмерного смещения уравнительного золотника воздухораспределителя.

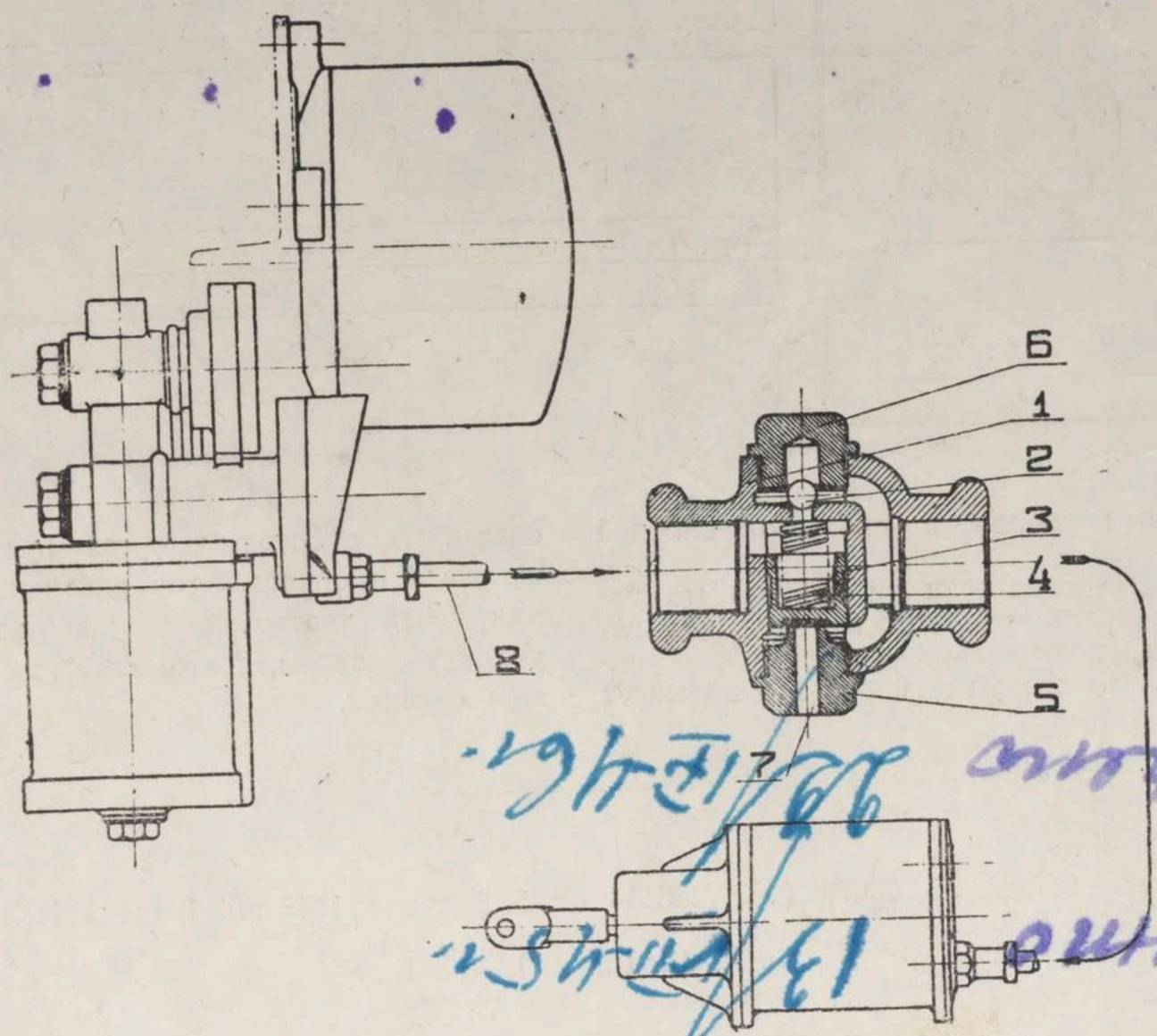

Класс 20f, 40. № 65711 (4863/335413 от 13 ноября 1944 г.). Выдано НКПС

И. К. МАТРОСОВ

Клапан разности к крану машиниста

Изобретение относится к усовершенствованию крана машиниста с целью осуществления двойного режима работы регулятора хода насоса: режима низкого давления в главном резервуаре при поездном положении крана и режима повышенного

КЛАСС 20а, 14. **№ 65777** (3120/336873 от 4 марта 1941 г.). Выдано НКПП

С. Т. ШИМКО

Самотаска для перемещения вагонов

Уже известны самотаски для перемещения вагонов, выполненные в виде бесконечной пластинчатой цепи, снабженной поворотным упором с хвостовой опорной частью.

Подобные самотаски не могут быть успешно использованы для перемещения вагонов на сравнительно большие расстояния, так как вес упоров на цепи вызывает прогибание последней и быстрый ее износ.

Предлагаемая самотаска имеет ту особенность, что упоры 6 смонтированы на связанных с тяговым органом роликовых скатах 4 и опираются в рабочем положении своей хвостовой частью на вторые роликовые скаты, также связанные с тяговым органом.

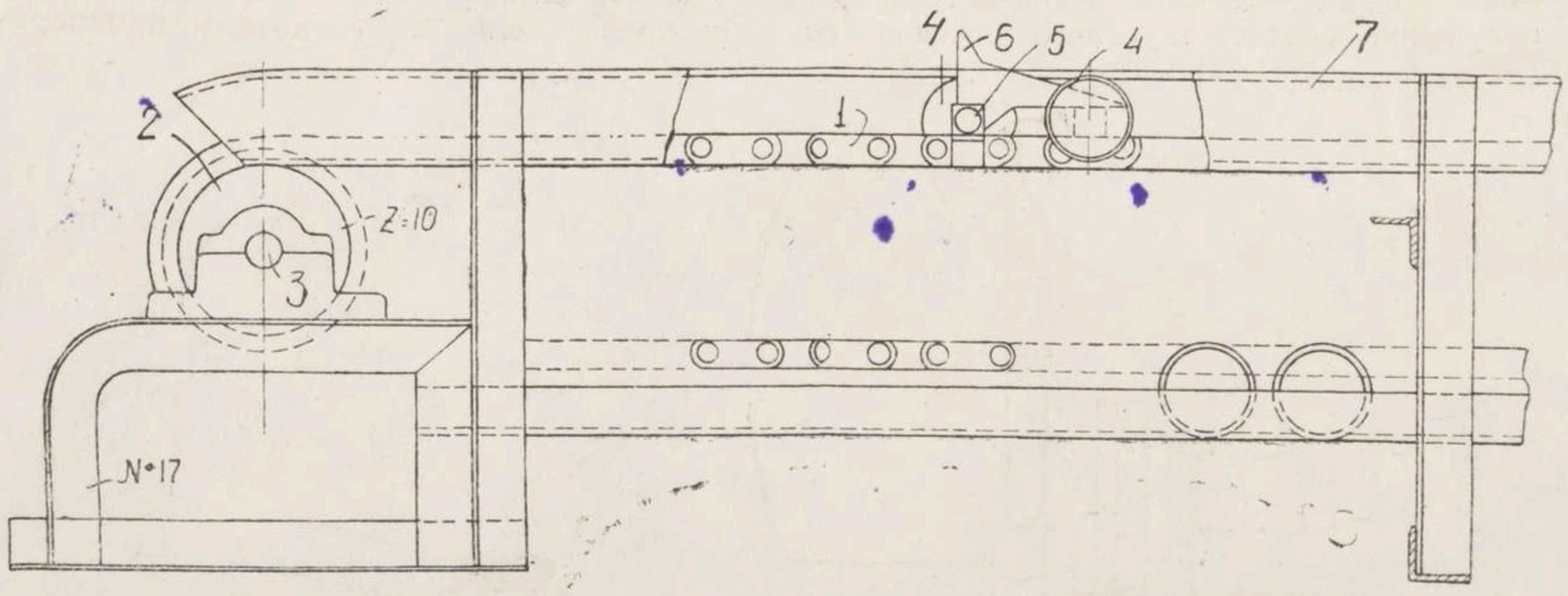

Класс 20f, 2. **№ 65678** (4929/336414 от 5 февраля 1945 г.). Выдано НКПС

К. К. ШАНЯВСКИЙ

Фиксатор положения тормозной колодки

Изобретение относится к усовершенствованию фиксатора положения тормозной колодки, заключающего в себе планку, шарнирно скрепленную одним своим концом с башмаком тормозной колодки, а другим концом стягиваемую посредством пружины с подвеской башмака. В известном фиксаторе этого рода положение колодки фиксируется силой трения между планкой и подвеской. Вследствие испытываемых механизмом на ходу поезда сотрясений, фиксация силой трения недостаточно надежна. Чтобы сделать работу фиксатора вполне надежной, согласно изобретению, предлагается планку изготовлять в виде зубчатой рейки, сцепляемой с такой же зубчатой шайбой, укрепленной на подвеске.

Класс 20f, 30. **№ 65675** (3763/334987 от 5 марта 1941 г.). Выдано НКПС

Н. А. АЛБЕГОВ и Е. А. ШАВГУЛИДЗЕ

Приспособление к воздухораспределителю Матросова для улучшения свойства независимости времени отпуска от объёма тормозного цилиндра

Известно, что схема типового воздухораспределителя Матросова заключает в себе свойство независимости времени отпуска от объёма тормозного цилиндра. Это свойство достигается тем, что в процессе отпуска уравнительный золотник, смещаясь относительно главного золотника на величину, зависящую от объёма тормозного

НКВД СССР

Проверочно-фильтрационный пункт

Город Барк-Гумания

Действительно по «15» октября 1945 г.

Видом на жительство служить не может

УДОСТОВЕРЕНИЕ

Фото-карточка

Выдано Гавриленко Анна Яковлевна
(фамилия, имя, отчество)

год рождения 1917 место рождения Сумская обл. Охтырский р-н. село Хухра

в том, что он по прибытии из Гумани находилась с „22" июня м-ца по «—» сентября м-ца 1945 г. содержался в лагере № 209 проверочно-фильтрационном пункте НКВД СССР и следует к избранному месту жительства Сумская обл. Охтырский р-н. село Хухра

(указать точный адрес)

Удостоверение по приезде к месту жительства должно быть сдано в местный орган НКВД для получения вида на жительство.

Начальник проверочно-фильтрационного пункта

(печать)

(подпись)

ПЕЧАТЬ № 32

Проверочно-фильтрационная комиссия НКВД СССР

109

W129
3

Регистрационный лист

на прошедшего регистрацию в лагере № 209 или СПП №

(ненужное зачеркнуть), дислоцирующегося в населенном пункте г. Бад/Германия/

1. Фамилия, имя, отчество	Гавриленко Анна Яковлевна
2. Год и место рождения 1917	сел Жухра, Охтырский р-н. Сумской обл.
3. Национальность Укр.	4. Образование 6 классов
5. Специальность	Рабочая
6. Последнее постоянное место жительства и работа на территории СССР (для военнослужащих указывается наименование воинской части).	г. Харьков ХТЗ. рабочая поселок Немышля
7. Состоял ли в ВКП(б) или ВЛКСМ	б/п.
8. Почему оказался на территории другого государства	В 1943 году 16 мая отправлена в Германию по мобилизации.
9. Подвергался ли арестам, допросам, задержаниям, штрафам со стороны немецких властей (когда, где и за что)	арестам и допросам не подвергалась
10. Содержался ли в спецлагерях противника и что там делал (указать наименование лагеря и адрес)	арестам и допросам не подвергалась
11. Проходил ли службу в немецкой армии, полиции, отрядах, воинских частях, госпиталях, строительных и иных батальонах, создававшихся противником; служил ли в немецких учреждениях, предприятиях, организациях (в каких, в качестве кого).	Службы при немецких военных частях не проходила. Работала у нем. крестьянина
12. Какие отобраны документы при регистрации	документов не имеет
13. Где проживают близкие родственники, кто именно (указать точный адрес)	сестра Шувак Ан-да Яковлевна
14. Куда следует на постоянное жительство	село Жухра, Охтырского р-н. Сумской обл.

Правильность данных мною сведений подтверждаю.

подпись: Гавриленко

Регистрационный лист заполнил

подпись: Масюк

Регистрационный лист проверил:

Председатель регистрационной комиссии НКВД СССР

подпись: Гавриленко

Удостоверение о направлении на постоянное местожительство получил:

Гавриленко

(подпись регистрируемого)

Убыл из лагеря «——» ———— 194 г.

№ 7953

Архивное

Просмотрено в соответствии с приказом КГБ при СМ СССР № 00750 и оставлено для дальнейшего хранения в архиве в фонде секретного дело-производства, со снятием с оперативно-справочного учета проходящего лица.

Пересмотрел _____

Согласен:

Нач. 2 отд. УКГБ при СМ УССР по Сумской обл.

_____

XII 1955 г.

СПРАВКА.

Выдана гр. Гавриленко Анна Яковлевна

1917 год рождения, проживающая

с. Хухра Ахтырского района

в том, что по учетам Ахтырского РО МВД

числится как репатриант

и компроматериалами не располагает.

Нач. Ахтырского РО МВД
капитан

/Поповченко/

Нач. Ахтырского РО МГБ- капитану
тов. [illegible]

Прошу сообщить, какими Вы располагаете ком-
проматериалами на гр-ку Гавриленко Анну
Яковлевну 1917 год рождения,
уроженку с. Хухра
проживающую Тамже
а также на ее родственников.

Нач. Ахтырского РО МВД
капитан [illegible] /Попов Ченко/

По учетам Ахтырского РО М.Г.Б. не проходит
Нач. РО М.Г.Б.
капитан [illegible]

РСР
ВИКОНАВЧИЙ КОМІТЕТ
СУМСЬКОЇ
Сільської Ради
депутатів трудящих
24/09 1946 р.
№ 330
с. Хухра
Охтирського райо
Сумської області

6

Характеристика

Дана на гр-ку с. Хухры Ахтырского р-на Сумской области Гавриленко Анну Яковлевну 1917 г. в том, что она в 1942 г. выезжала добровольно в Германию. Вернулась из Германии в 1945 г. 1-го Ноября. В настоящее время проживает в с. Хухре. Нигде не работала по болезни. Из родителей нет никого. Есть сестра работает в Донбассе по происхождению из крестьян бедняков. Выдана д/ предъявления Р-ОМВД.

24/09 46 г. Председатель с/с Ткаченко Секретарь с/с [illegible]

"УТВЕРЖДАЮ"
Председатель проверочно-фильтрационной комиссии
капитан /Попонченко/
"27/IV" 1946 г.

ЗАКЛЮЧЕНИЕ.
/ по фильтрационному делу/.

г. Ахтырка "22/IV" 1946 года.

Мы, члены проверочно-фильтрационной комиссии при Ахтырском РО МВД, просмотрев фильтрационное дело на репатриированного советского гражданина Гавриленко Анну Яковлевну прибывшего к месту постоянного жительства с. Хурсы Ахтырского района "13/VII" 1946 г.

Имея, что Гавриленко в германию выезжала добровольно, где находилась с 1942 по 1945 г. Проверкой данных заслуживающих внимания органов м.г.б. не установлено

и руководствуясь Приказом НКВД и НКГБ СССР № 00705/00203 от 10 июня 1946 года

ПОСТАНОВИЛИ:

Считать гр. Гавриленко Анну Яковлевну проверенным и его фильтрационное дело сдать в архив 1-го Отдела УМВД г. Сумы для хранения и взятия на оперативный учет.

Члены комиссии:
Нач. Ахтырского РО МГБ - капитан [signature] /Сидоров/
Нач. Ахтырского РО МВД - капитан [signature] /Попонченко/

ЗАВІРЯЮЧИЙ НАПИС

В даній справі пронумеровано 7 аркушів

Сім

«30» 04 1993 р.

Посада охор. фондів

Підпис Сім

Перевірено 08.09.2026

Ввс



АРТ. 1-С-3803-1